SMT Power Inductors - CDR Series

MECHANICAL DIMENSIONS (mm)

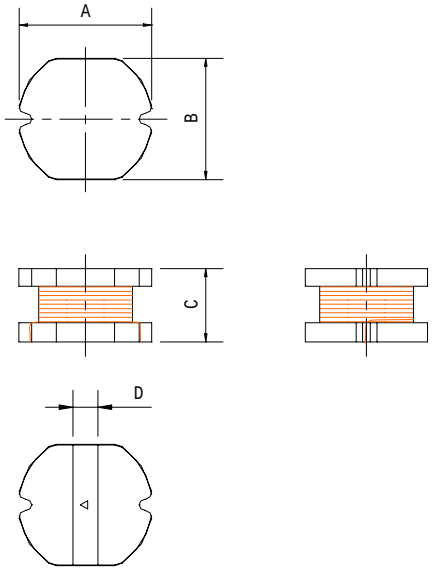

	CDR 0503	CDR 0605	CDR 0703	CDR 0805	CDR 1004	CDR 1005
A	4.5±0.3	5.8±0.3	7.8±0.3	7.8±0.3	10.0±0.3	10.0±0.3
B	4.0±0.3	5.2±0.3	7.0±0.3	7±0.3	9.0±0.3	9.0±0.3
C	3.2±0.3	4.5±0.3	3.5±0.3	5.0±0.3	4.0±0.3	5.4±0.3
D	1.4	1.7	1.9	1.9	2.5	2.5

FEATURES:

Surface mount style,high Bm,low DC resistance.

APPLICATIONS:

Portable communication epuipment,Notebook PC,

Camcorder,LCD Television Set.

ELECTRICAL CHARACTERISICS

Inductance L(uH)	DCR(Ω)Max						Rated D.C Current(A)					
	CDR 0503	CDR 0605	CDR 0703	CDR 0805	CDR 1004	CDR 1005	CDR 0503	CDR 0605	CDR 0703	CDR 0805	CDR 1004	CDR 1005
1.0	0.049						2.56					
1.4	0.057						2.52					
1.8	0.064						1.95					
2.2	0.072						1.75					
2.7	0.079						1.58					
3.3	0.087						1.44					
3.9	0.094						1.33					
4.7	0.109						1.15					
5.6	0.126						0.99					
6.8	0.132						0.95					
8.2	0.147						0.84					
10	0.182	0.10	0.08	0.07	0.05	0.06	1.04	1.44	1.44	2.30	2.38	2.60
12	0.210	0.12	0.09	0.08	0.06	0.07	0.97	1.40	1.39	2.00	2.13	2.45
15	0.235	0.14	0.10	0.09	0.07	0.08	0.85	1.30	1.24	1.80	1.87	2.27
18	0.338	0.15	0.11	0.10	0.08	0.09	0.74	1.23	1.12	1.60	1.73	2.15
22	0.378	0.18	0.13	0.11	0.09	0.10	0.68	1.11	1.07	1.50	1.60	1.95
27	0.552	0.20	0.15	0.12	0.10	0.11	0.62	0.97	0.94	1.30	1.44	1.76
33	0.540	0.23	0.17	0.13	0.12	0.12	0.56	0.88	0.85	1.20	1.26	1.50
39	0.587	0.32	0.22	0.16	0.15	0.14	0.52	0.80	0.74	1.10	1.20	1.37
47	0.884	0.37	0.25	0.18	0.17	0.17	0.44	0.72	0.68	1.10	1.10	1.28
56	0.937	0.42	0.28	0.24	0.20	0.19	0.42	0.68	0.64	0.94	1.01	1.17
68	1.117	0.46	0.33	0.28	0.22	0.22	0.37	0.61	0.59	0.85	0.91	1.11
82		0.60	0.41	0.37	0.25	0.25		0.58	0.54	0.78	0.85	1.00
100		0.70	0.48	0.43	0.34	0.35		0.52	0.51	0.72	0.74	0.97
120		0.93	0.54	0.47	0.40	0.40		0.48	0.49	0.66	0.69	0.89
150		1.10	0.75	0.64	0.54	0.47		0.40	0.40	0.58	0.61	0.78
180		1.38	1.02	0.71	0.62	0.63		0.38	0.36	0.51	0.56	0.72
220		1.57	1.20	0.96	0.72	0.73		0.35	0.31	0.49	0.53	0.66
270			1.31	1.11	0.95	0.97			0.29	0.42	0.45	0.57
330			1.50	1.26	1.10	1.15			0.28	0.40	0.42	0.52
390				1.77	1.24	1.30				0.36	0.38	0.48
470				1.96	1.53	1.48				0.34	0.35	0.42
560					1.90	1.90					0.32	0.33
680						2.45						0.28
820						2.55						0.24
1000						3.00						
1200						3.50						